Amplificateur radio/répétiteur ALADIN Easyclick, 2 niveaux

Répétiteur ALADIN Easyclick, 2 niveaux, ENC

No. Art. 300700 E-No 304 013 009

- Récepteur/émetteur ENC pour amplifier ou transmettre un signal radio
- Protocole radio EnOcean (868,3 MHz)
- Fonctionne avec tous les appareils EnOcean tels ALADIN Easyclick et/ou SENSOLUX
- Dispose d'une fonction 2 niveaux (transmission par 2 répétiteurs)
- Répétiteur ENC et répétiteur pour prises peuvent être combinés
- Idéal pour des rénovations ou extensions dans les habitations et bâtiments fonctionnels

Répétiteur ALADIN Easyclick, 2 niveaux, récepteur pour prises / type 13

No. Art. 300710 E-No 304 013 109

- Récepteur/émetteur pour prises pour l'amplification et la transmission d'un signal radio
- Prises CH type 13
- Protocole radio EnOcean (868,3 MHz)
- Fonctionne avec tous les appareils EnOcean tels ALADIN Easyclick et/ou SENSOLUX
- Dispose d'une fonction 2 niveaux (transmission par 2 répétiteurs)
- Répétiteur ENC et répétiteur pour prises peuvent être combinés
- Idéal pour des rénovations ou extensions dans les habitations et bâtiments fonctionnels
- Dimensions : 80x65x30 mm

Caractéristiques :

- Fréquence d'émission : 868,3 MHz
- Tension d'alimentation : 230V~ / 50 Hz
- Protection de l'alimentation :
- - disjoncteur - max 10A
- Température ambiante : -20° à +40° C
- Indice de protection: IP 20
- Certification : CE, KEMA / KEUR

Dimensions répétiteur ENC :

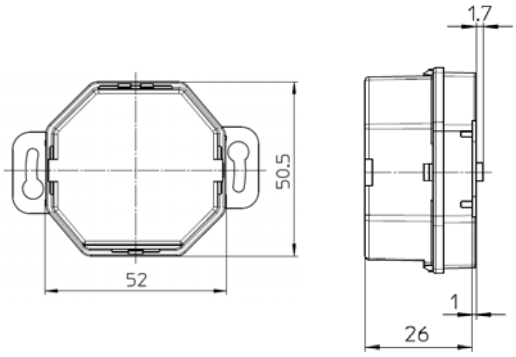

Contenu de l'emballage :

- Répétiteur ALADIN Easyclick, 2 niveaux
- (version ENC ou récépteur pour prises)
- Mode d'emploi en F / D

Flextron SA

Usterstrasse 25
CH – 8308 Illnau/ZH

Tél. + 41 (0)52 347 29 50
Fax + 41 (0)52 347 29 51
info@flextron.ch
www.flextron.ch